PRODUKTBLATT - HOLZTOR – HÖHE 2,00 M

BESCHREIBUNG	Sitzfläche und Federung nicht im Lieferumfang enthalten, bitte separat bestellen.
MATERIALIEN	Douglasie
PRODUKTEIGENSCHAFTEN	**PRODUKTFAMILIE :** Schaukel / Schaukelgestell **HERSTELLER :** HUCK OCCITANIA **MATERIAL :** Douglasie **MINDESTALTER :** 4 Jahre **AKTIVITÄT :** Schaukeln Betätigen **NORMEN :** EN 1176

SPIELPLÄTZE & SPIELRÄUME

SCHAUKELN & SCHAUKELANLAGEN

ART.-NR. : 4577-1-200

HUCK OCCITANIA

Propriété Pro Urba © Tous droits réservés

SPIELPLÄTZE & SPIELRÄUME

SCHAUKELN & SCHAUKELANLAGEN

ART.-NR. : 4577-1-200

HUCK OCCITANIA

Datum der Veröffentlichung des Datensatzes: 11.05.2026 13:57:10
Web-Produktseite : 4577-1-200

Propriété Pro Urba © Tous droits réservés

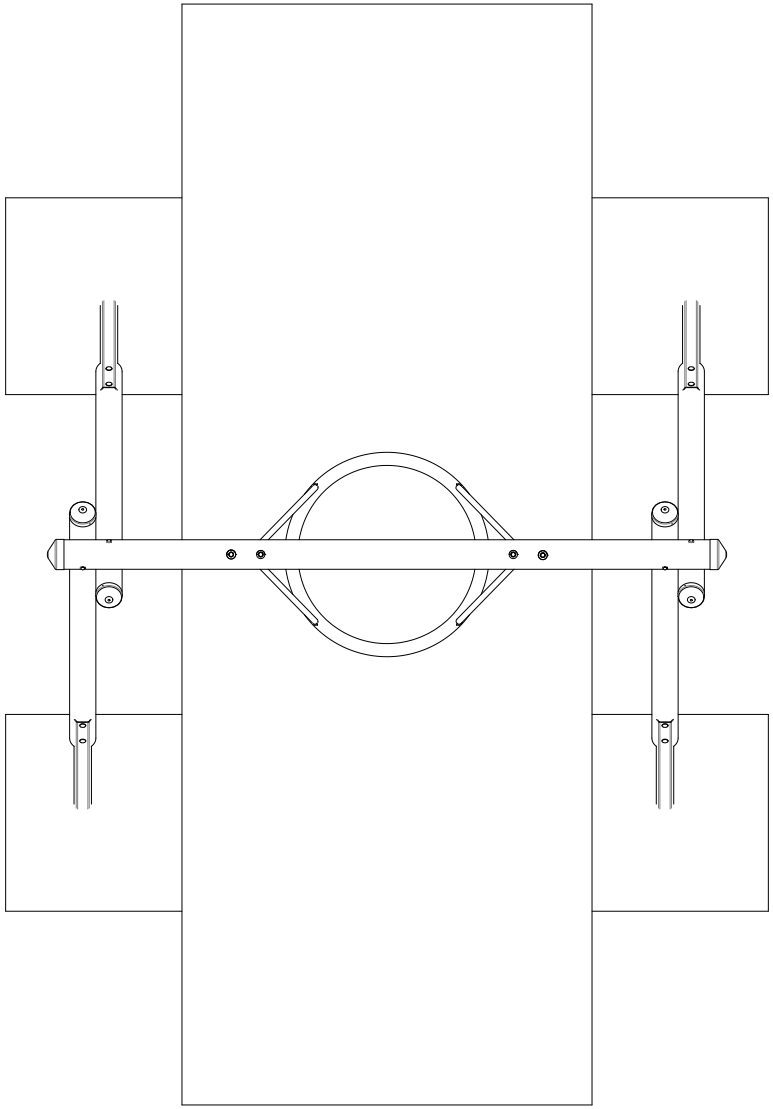

Propriété Pro Urba © Tous droits réservés