BESCHREIBUNG	Klettermasten Pfosten: mikrosandgestrahlte Edelstahlrohre, Ø 120 x 3 mm – Kletterstangen: Edelstahl – Kugeln: Edelstahl, Ø 40 cm, akustischer Signalgeber
MATERIALIEN	Edelstahl
PRODUKTEIGENSCHAFTEN	**PRODUKTFAMILIE :** Kletterstruktur **HERSTELLER :** KAISER & KÜHNE **MATERIAL :** Edelstahl **MINDESTALTER :** 5 Jahre Erwachsene **EINSATZBEREICH :** Urban **AKTIVITÄT :** Gemeinsam spielen / teilen Sich hochziehen Klettern **NORMEN :** EN 1176 ISO 9001 ISO 14001

SPIELPLÄTZE & SPIELRÄUME

KLETTERGERÄTE

ART.-NR. : 0-53302-501
KAISER & KÜHNE

Propriété Pro Urba © Tous droits réservés

SPIELPLÄTZE & SPIELRÄUME

KLETTERGERÄTE

ART.-NR. : 0-53302-501
KAISER & KÜHNE

Datum der Veröffentlichung des Datensatzes: 11.05.2026 13:56:50
Web-Produktseite : 0-53302-501

Propriété Pro Urba © Tous droits réservés

COLORIS / FINITIONS

COLORIS DISPONIBLES POUR MAIBAUM | Ref 0-53302-501

0-53302-501_CLASSIC
Thème CLASSIQUE (standard catalogue)

Propriété Pro Urba © Tous droits réservés

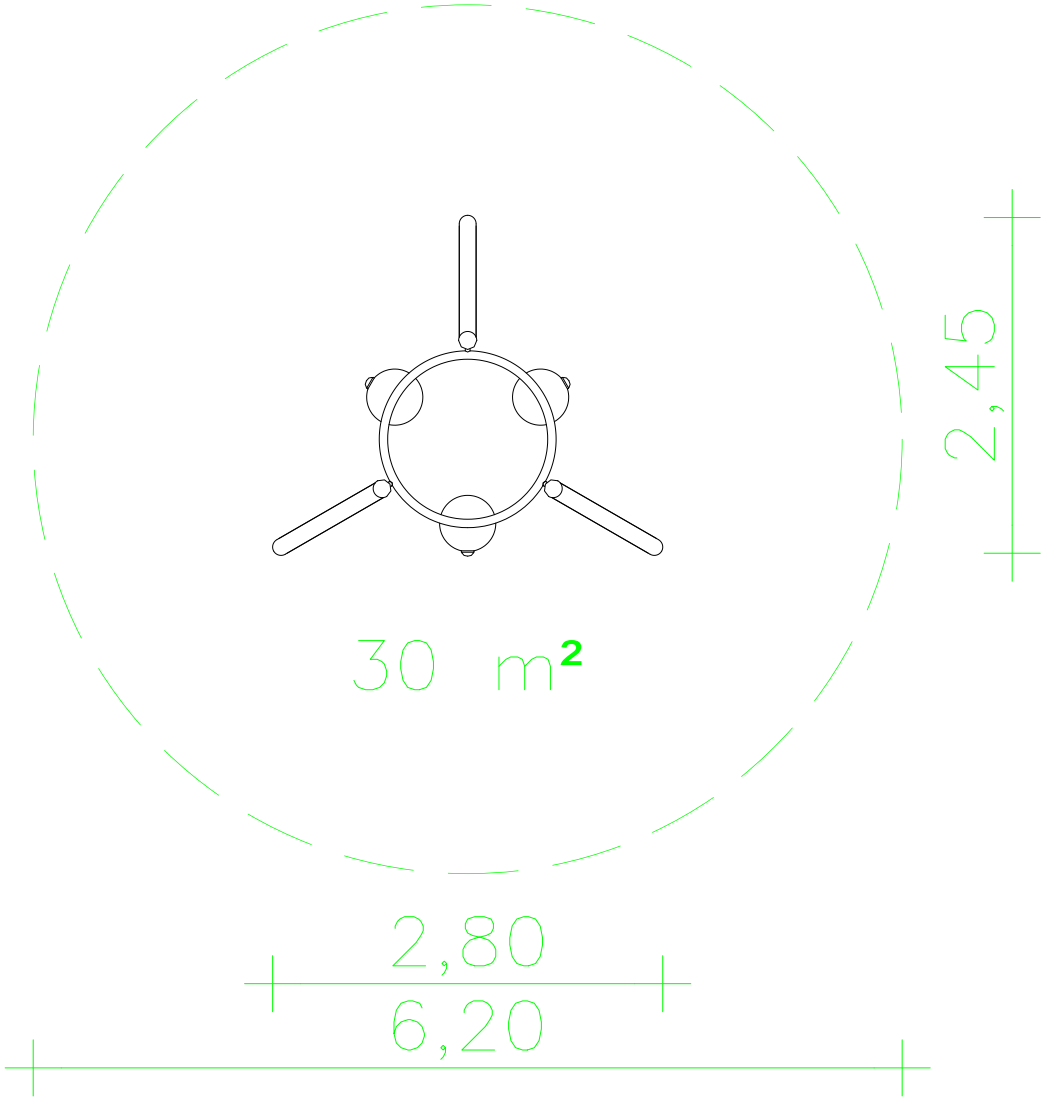

Propriété Pro Urba © Tous droits réservés