PRODUKTBLATT - WASSERSPIELANLAGE – PFOSTEN AUS LEIMGEPRESSTEM ROBINIENHOLZ

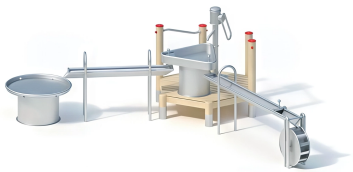

BESCHREIBUNG

Wasserspielkombination bestehend aus einer Wasserpumpe mit Edelstahlgriff auf einer Holzplattform, 2 Rinnen (1,60 m und 2,40 m), einem Schaufelrad und 2 Tischen
Pfosten: KAROLAM®-Rohre aus laminiertem Robinienholz, ø 120 mm, auf Edelstahlsockeln - Plattform: Robinienholz 30 mm
Plattformhöhe: 0,40 m
Bei Anschluss an Druckwasser ist die Ventilkombination 0-33190-000 vorgeschrieben

MATERIALIEN

- Robinie
- Brettschichtholz
- Edelstahl

PRODUKTEIGENSCHAFTEN

PRODUKTFAMILIE : Sand- & Wasserspiele
HERSTELLER : KAISER & KÜHNE
MATERIAL : Robinie Brettschichtholz Edelstahl
MINDESTALTER : 4 Jahre Erwachsene
EINSATZBEREICH : Urban Natürlich
AKTIVITÄT : Handhaben Gemeinsam spielen / teilen Betätigen
NORMEN : EN 1176 ISO 9001 ISO 14001

SPIELPLÄTZE & SPIELRÄUME

SAND- & WASSERSPIELE

ART.-NR. : 0-34152-701
KAISER & KÜHNE

Propriété Pro Urba © Tous droits réservés

SPIELPLÄTZE & SPIELRÄUME

SAND- & WASSERSPIELE

ART.-NR. : 0-34152-701
KAISER & KÜHNE

Datum der Veröffentlichung des Datensatzes: 11.05.2026 13:56:52
Web-Produktseite : 0-34152-701

Propriété Pro Urba © Tous droits réservés

COLORIS / FINITIONS

COLORIS DISPONIBLES POUR WASSERSPIELANLAGE – Pfosten aus leimgepresstem Robinienholz | Ref 0-34152-701

Visuel indisponible

0-34152-701_CLASSIC
Thème CLASSIQUE (standard catalogue)

Propriété Pro Urba © Tous droits réservés

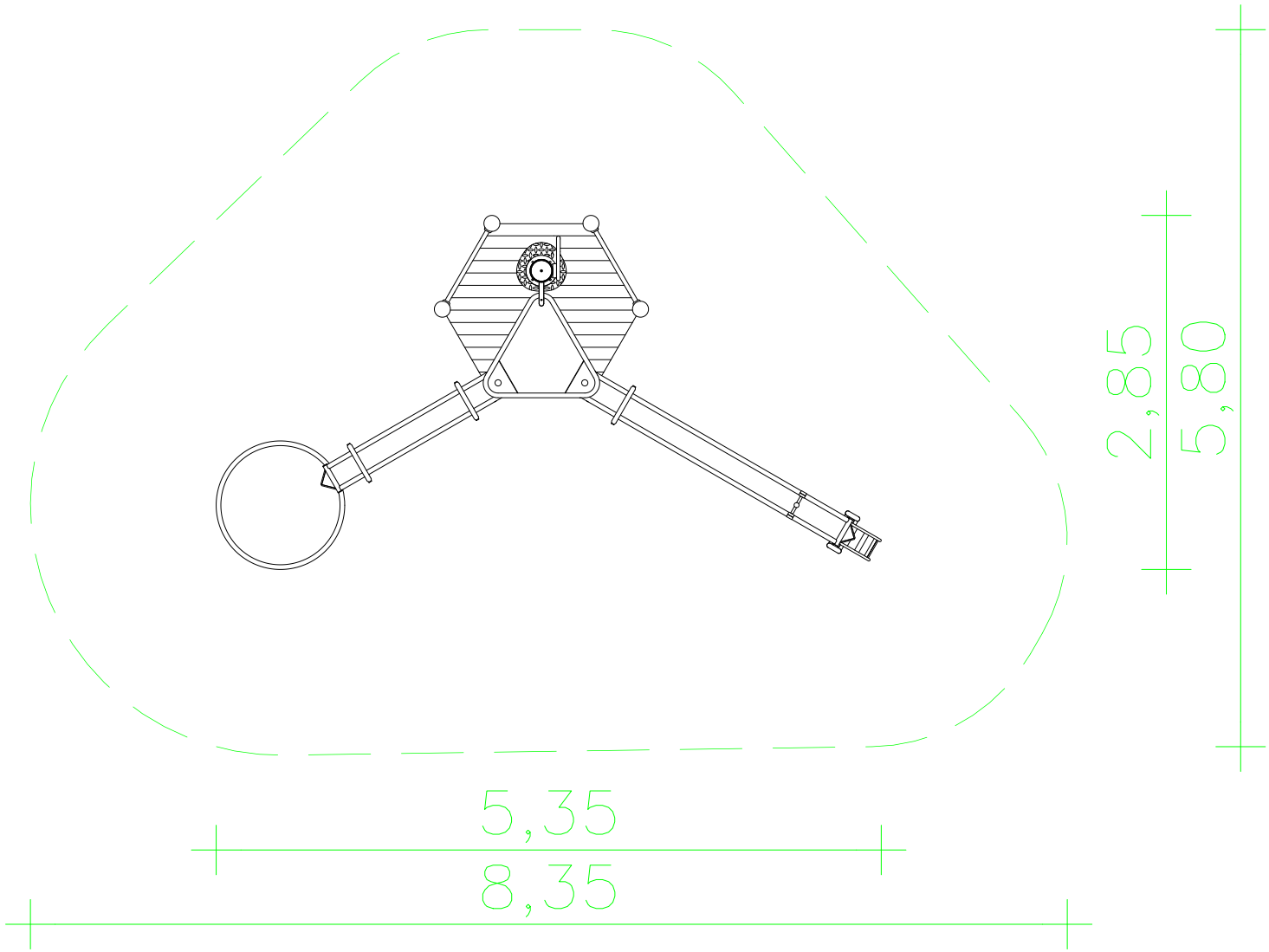

Propriété Pro Urba © Tous droits réservés