PRODUKTBLATT - WASSERSPIELANLAGE – PFOSTEN AUS EDELSTAHL

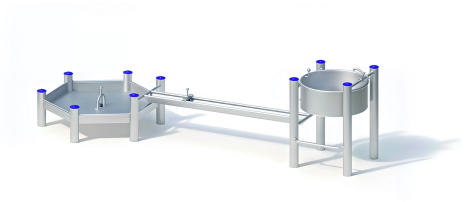

BESCHREIBUNG	Wasserspielkombination aus Edelstahl, bestehend aus einem Wassertank, einer Wasserspeierfigur, einer 2,40 m langen Rinne und einem Maxi-Wasserspieltisch Pfosten: mikrosandgestrahlte Edelstahlrohre, Ø 120 x 3 mm
MATERIALIEN	Edelstahl
PRODUKTEIGENSCHAFTEN	**PRODUKTFAMILIE :** Sand- & Wasserspiele **HERSTELLER :** KAISER & KÜHNE **MATERIAL :** Edelstahl **MINDESTALTER :** 2 Jahre Erwachsene **EINSATZBEREICH :** Urban Natürlich **AKTIVITÄT :** Handhaben Gemeinsam spielen / teilen Betätigen **NORMEN :** EN 1176 ISO 9001 ISO 14001

SPIELPLÄTZE & SPIELRÄUME

SAND- & WASSERSPIELE

ART.-NR. : 0-34060-502
KAISER & KÜHNE

Propriété Pro Urba © Tous droits réservés

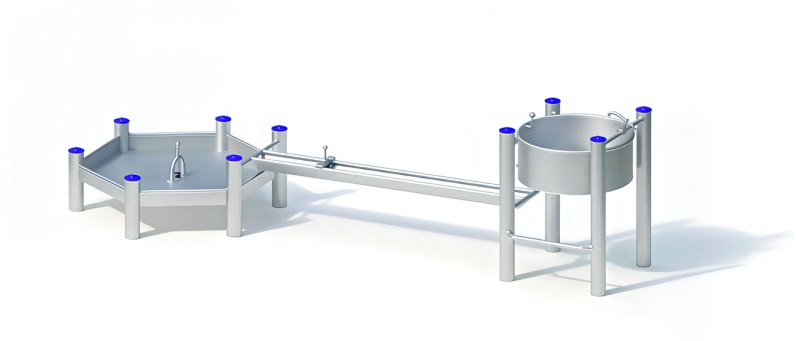

SPIELPLÄTZE & SPIELRÄUME

SAND- & WASSERSPIELE

ART.-NR. : 0-34060-502
KAISER & KÜHNE

Datum der Veröffentlichung des Datensatzes: 12.05.2026 04:48:06
Web-Produktseite : 0-34060-502

Propriété Pro Urba © Tous droits réservés

FARBEN / OBERFLÄCHEN

VERFÜGBARE FARBEN FÜR WASSERSPIELANLAGE – Pfosten aus Edelstahl | Ref 0-34060-502

0-34060-502_CLASSIC
Thème CLASSIQUE (standard catalogue)

Propriété Pro Urba © Tous droits réservés

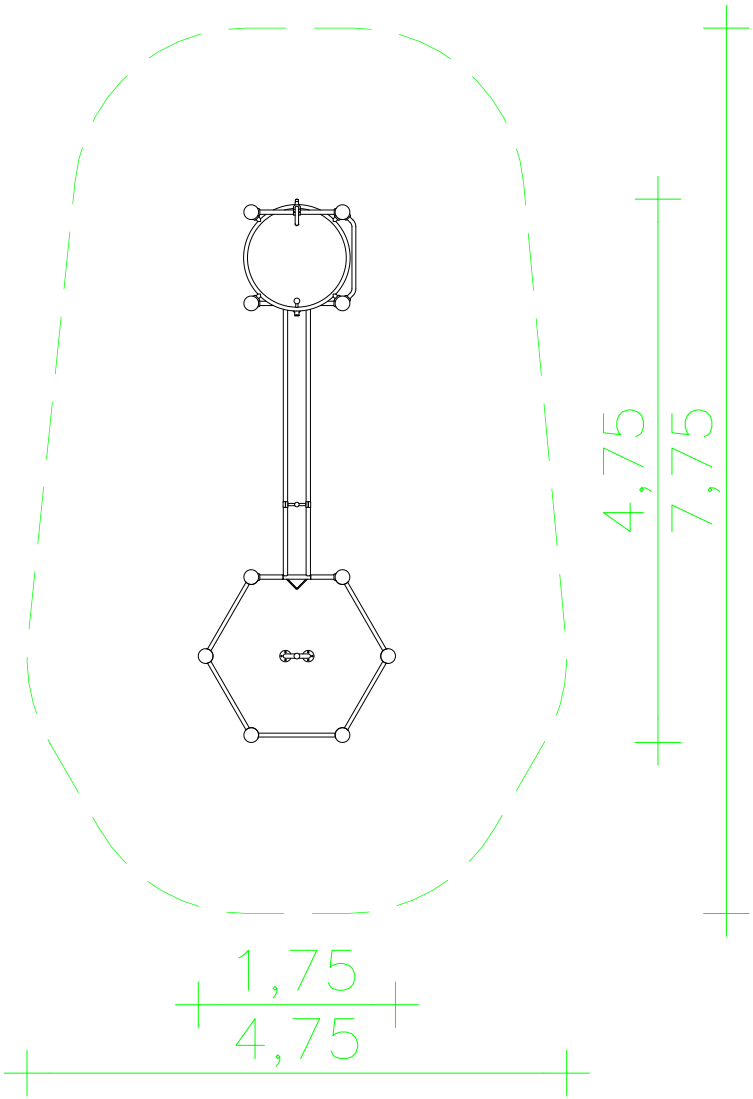

Propriété Pro Urba © Tous droits réservés